CONDUCTO DE PLASTICO FLEXIBLE O RIGIDO DE DIAM = 50
PROVISTO Y AMURADO POR EL CLIENTE
DE LA RAMPA HASTA EL TABLERO

MARCOS-PERFIL ANGULO
NORMAL DE 3" X 1/4"
AMURADO A LA FOSA
PROVISTO Y AMURADO
POR EL CLIENTE

A SER PROVISTO POR EL CLIENTE

ALIMENTACION ELECTRICA
HASTA TABLERO DE COMANDO.
DEBE TENER INTERRUPTOR
DE 1 x 220V + T CON
PROTECCION TERMOMAGNETICA
DE 10 AMP. MINIMO

CONDUCTO COMO SE MUESTRA.

MARCOS METALICOS

REQUERIMIENTOS GENERALES

1 ANGULOS DE BORDE
FIRMEMENTE ANCLADOS

2 FOSA A ESCUADRA Y A PLOMO

3 TOLERANCIA DE DIMENSIONES
± 5mm

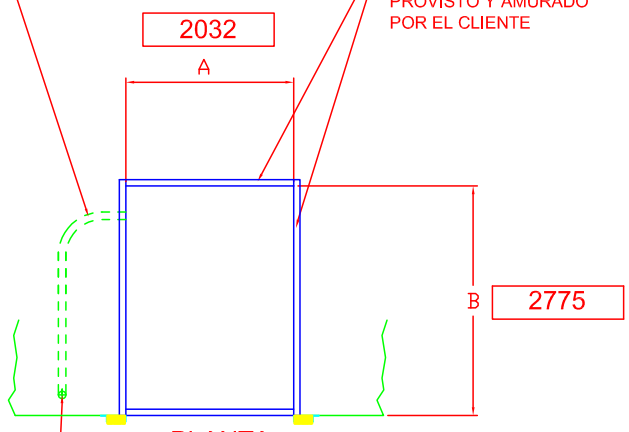

PLANTA

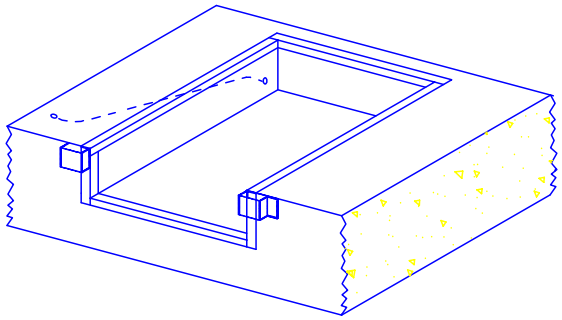

DISPOSICION GENERAL

SALIDA DEL CONDUCTO A NPT
DEBE SER VISIBLE PARA
LA OPERACION DEL PANEL
DE CONTROL DEL NIVELADOR

NOTA: EN ESTA APLICACIÓN LA CANALIZACION
ES HASTA EL MURO EXTERIOR DEL EDIFICIO

DETALLE DE
DEL MARCO

ANGULO 3"

PARAGOLPES DE GOMA

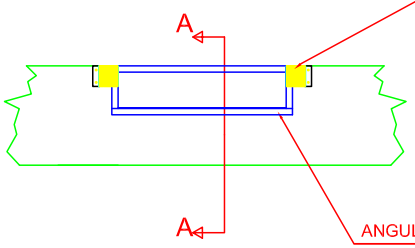

ANGULO DE LA PESTAÑA

VISTA DE FRENTE

DIAM 50
CONDUCTO

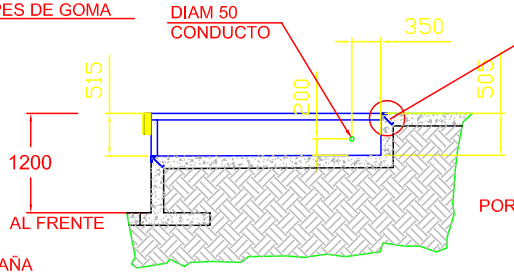

CORTE A-A

RAMPA FERMOD HF2028C
Detalle Standard de la Fosa de la Plataforma Niveladora
OBRA: GENERICO
FECHA ACTUALIZACION: 23/12/10

FERMOD S.A.C.I.F. e I. | Sarratea 749 (B1646BAO) San Fernando
Pcia. de Bs. As., Argentina - Tel / Fax: (54 11) 4744-2121 / 4725-4584
ventas@fermod.com.ar - www.fermod.com.ar